电话：0755-82267222
地址：深圳市福田区八卦岭工业区423栋5楼11-13室
网址：http://www.supertooling.com

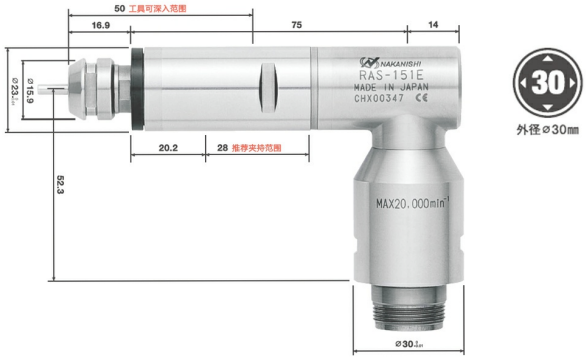

前端主轴

直角型

NAKANISHI

型号 | RAS-151E

产地 | 日本·Nakanishi

产品描述

用途	通常安装在CNC机床/专用机，机械手臂上，用于钻孔、铣削、研磨等高精密加工
特点	该主轴能够在难以加工或不适合用直型主轴加工的拐角处加工 主轴外壳由精密研磨硬化不锈钢（SUS）制成，外径为φ30mm 可提供各种尺寸的夹头，CHK 0.5mm-6.35mm。标准夹头为CHK-3.0mm或CHK-3.175mm

规格参数

型号	编号	外径	输出端最高转速	减速比	输入端最高转速	主轴精度	筒夹型号	重量
RAS-151E	7840	φ30 mm	7490 min^{-1}	1:2.67	20000 min^{-1}	2μm以内	CHK系列（φ0.5~φ6.35mm）	413g
标准配件	螺帽（K-265）							
	扳手（12×14）：2枚·扳手（22×27）：1枚							
选项	筒夹（CHK系列）：φ0.5~φ6.35mm							
	锯片专用夹头（KCH-03）：外径φ30mm以下用							
	砂轮专用夹头（AGM-03）：φ5.0mm							