高精達
SUPER TOOLING
电话：0755-82267222
地址：深圳市福田区八卦岭工业区423栋5楼11-13室
网址：http://www.supertooling.com

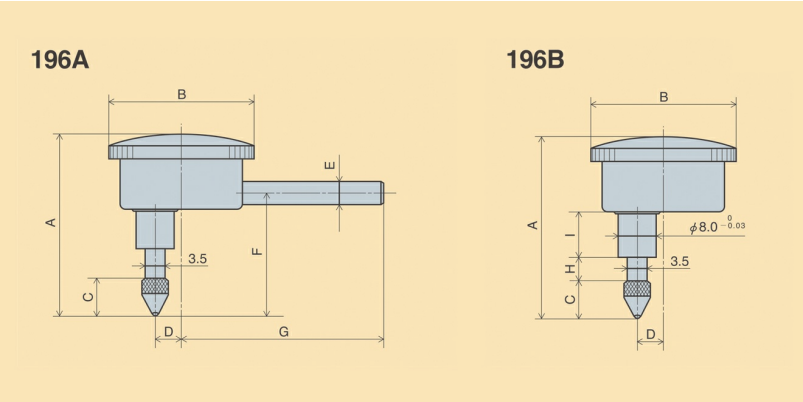

背测型针盘式指示表

背测式表　百分表

PEACOCK

型号 | 196A

产地 | 日本·Peacock

产品描述

用途	分度值0.01mm背测式指示表，分度盘和测头呈垂直，适合安装在水平机器工作台、夹具上或常规量表不易安装读值的狭小空间内
特点	指示表芯轴测头与表盘呈水平垂直状态读数

规格参数

型号	最小读值	测定范围	指示误差（um）		测定压力	外观尺寸			
	mm	mm	邻接误差	全测定范围	（N）以下	A	B	D	G
196A	0.01	5	10	±20	1.4	44	38	6.35	57
196A-6	0.01	5	10	±20		44	38	6	57
196B	0.01	5	10	±20		58.5	38	-	-
196B-T	0.01	5	10	±20		58.5	38	-	-
196Z	0.01	0.8	10	-		58.5	38	-	-