电话：0755-82267222
地址：深圳市福田区八卦岭工业区423栋5楼11-13室
网址：http://www.supertooling.com

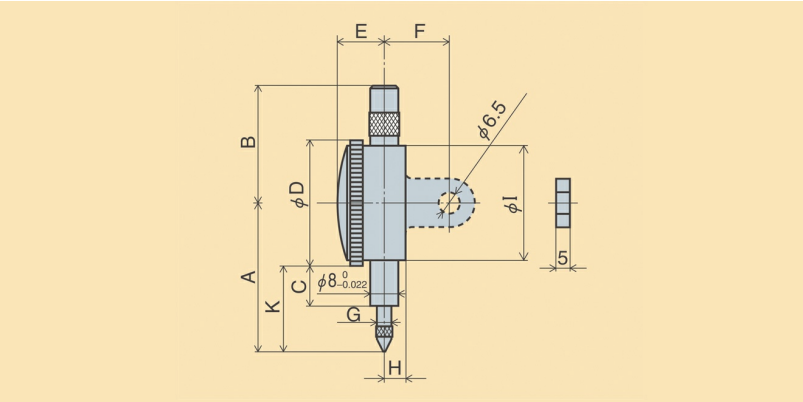

单转型针盘式指示表

单转型 | 高精度 | 指示表

PEACOCK

型号 | 15Z

产地 | 日本·Peacock

产品描述

用途

分度值0.01mm，0.001mm，0.005mm单转型高精度指示表
单转型指针式指示表，不同于其他类型的指针式指示表，其指针指示刻度小于一圈，可单转完整的显示整个量程范围，有效避免了多转计算错误导致误读的可能

特点

指针旋转不足一圈，防止读错
表框内安装有O形圈，增强了防油性能
材料为SK淬火钢，强化硬度，坚固耐用

规格参数

型号	最小读值	测定范围	指示误差（um）		测定压力	外观尺寸			
	mm	mm	邻接误差	全测定范围	（N）以下	A	B	D	G
15Z	0.001	±0.08	2.5	-		60	41.5	53	4
15Z-SWF	0.001	±0.08	2.5	-		62.5	41.5	53	4
5Z-XB	0.001	±0.07	2.5	-	1.5	69.4	41.5	53	4
5Z	0.001	±0.07	2.5	-		66.4	41.5	53	4
18	0.001	±0.08	2.5	-		69.4	41.5	55	4
17Z	0.01	±0.4	8	-		65	41.5	53	4
17Z-SWA	0.01	±0.4	8	-		65	41.5	53	4
107Z-XB	0.01	±0.4	8	-	1.4	69.4	41.5	53	4
107Z	0.01	±0.4	8	-		66.4	41.5	53	4
17B	0.01	±0.4	8	-		65	40.5	53	4
117Z	0.01	±0.5	8	-		65	41.5	53	4
15DZ	0.001	±0.08	2.5	-	1.5	69.4	41.5	66.5	4
47Z	0.01	±0.4	9	-		58.9	20	36	4
47Z-XB	0.01	±0.4	9	-		61.9	20	36	4
47SZ	0.01	±0.4	9	-	1.4	41.1	20	36	3.5
147Z	0.01	±0.5	9	-		41.1	20	36	3.5
36Z	0.005	±0.2	-	-		60	44.5	53	4